发电机出线柜

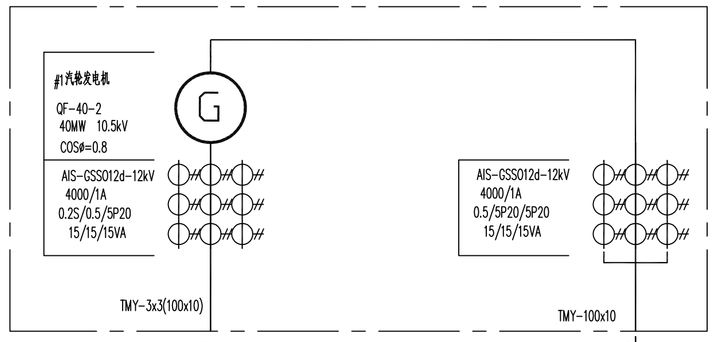

接选注绝缘母线 C B A　　C B A　　0

开关柜编号	1G4	1G3	1G2	1G1	1G0
开关柜型号	KYN28B-12	KYN28B-12	KYN28B-12	KYN28B-12	XGN2-12
开关柜尺寸	800x1500x2260	800x1500x2260	800x1500x2260	1000x1500x2260	2000x1500x2000
开关柜名称	#1发电机励磁变开关柜	#1发电机测保用 P.T柜	#1发电机励磁 P.T柜	#1发电机零序 C.T、出线柜	#1发电机中性点接地柜
10kV 母线 TMY-3x3(100x10)		4000A			
一次接线图	P1 保护 保护 测量 P2 零序			TMY-3x3(100x10)	中性点消弧线圈自动跟踪补偿装置 THT-PXHKC-10/40 10.5kV 2~40A
主要电气元件 隔离开关	1 隔离手车 1250A/40kA	1 隔离手车 1250A/40kA	1 隔离手车 1250A/40kA		1
电流互感器 GIS12-12kV (LZZBJ9-10)	3 200/1A 5P20/5P20/0.5 10VA/10VA/10VA				2 100/1A 5P/5P 10/10VA
电压互感器 GE12-12kV (JDZX11-10)		3 $\frac{10}{\sqrt{3}}/\frac{0.1}{\sqrt{3}}/\frac{0.1}{\sqrt{3}}/\frac{0.1}{3}$ kV 0.2/0.5/3P 10/60/60VA	3 GZ-12kV(JDZ-10) $\frac{10}{\sqrt{3}}/\frac{0.1}{\sqrt{3}}/\frac{0.1}{\sqrt{3}}$ kV 0.5/0.5 30/30VA		1 内置电压互感器: 10.5/√3/0.1kV
零序电流互感器	1 RK-120 50/1A 10P 2.5VA			1 LJM-3,5000A 10kV	
高压熔断器		3 XRNP1-10/0.5A	3 XRNP1-10/0.5A		
接地开关	1 JN15-12/40kA				
避雷器(过电压保护器)	1 SHK-B00-Z-10			1 SHK-B00-Z-10	1 YH1.5W-8/19
在线测温装置	1			1	
状态模拟显示仪	1 JF-210ZK	1 JF-210ZK	1 JF-210ZK	1 JF-210ZK	
温湿度控制器	1	1	1		1
综合电力测控仪	1 PMAC770	1 PMAC625	1 PMAC625		
电度表					
微机消谐装置		1 SHK-GKLP			
微机保护装置					
隔磁用干式变压器	1				
额定容量/额定电流				40MW	10.5kV 2~40A
分支母排规格 TMY-				3x3(100x10)	
电缆规格	ZB-YJV-8.7/15 3x150				
高压电缆编号					
二次接线图图号					
备注					采用发电机中性点消弧线圈自动跟踪补偿成套接地柜

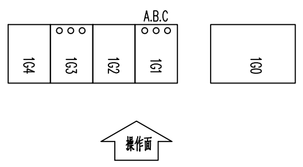

C B A　　接选注绝缘母线 C B A　　0

开关柜编号	2G1	2G2	2G3	2G4	2G0
开关柜型号	KYN28B-12	KYN28B-12	KYN28B-12	KYN28B-12	XGN2-12
开关柜尺寸	1000x1500x2260	800x1500x2260	800x1500x2260	800x1500x2260	2000x1500x2000
开关柜名称	#2发电机零序 C.T、出线柜	#2发电机励磁 P.T柜	#2发电机测保用 P.T柜	#2发电机励磁变开关柜	#2发电机中性点接地柜
10kV 母线 TMY-3x3(100x10)			4000A		
一次接线图	TMY-3x3(100x10)			P1 P2 零序	中性点消弧线圈自动跟踪补偿装置 THT-PXHKC-10/40 10.5kV 2~40A
主要电气元件 隔离开关		1 隔离手车 1250A/40kA	1 隔离手车 1250A/40kA	1 隔离手车 1250A/40kA	1
电流互感器 GIS12-12kV (LZZBJ9-10)				3 200/1A 5P20/5P20/0.5 10VA/10VA/10VA	2 100/1A 5P/5P 10/10VA
电压互感器 GE12-12kV (JDZX11-10)		3 GZ-12kV(JDZ-10) $\frac{10}{\sqrt{3}}/\frac{0.1}{\sqrt{3}}/\frac{0.1}{\sqrt{3}}$ kV 0.5/0.5 30/30VA	3 $\frac{10}{\sqrt{3}}/\frac{0.1}{\sqrt{3}}/\frac{0.1}{\sqrt{3}}/\frac{0.1}{3}$ kV 0.2/0.5/3P 10/60/60VA		1 内置电压互感器: 10.5/√3/0.1kV
零序电流互感器	1 LJM-3,5000A 10kV			1 RK-120 50/1A 10P 2.5VA	
高压熔断器		3 XRNP1-10/0.5A	3 XRNP1-10/0.5A		
接地开关				1 JN15-12/40kA	
避雷器(过电压保护器)	1 SHK-B00-Z-10			1 SHK-B00-Z-10	1 YH1.5W-8/19
在线测温装置	1			1	
状态模拟显示仪	1 JF-210ZK	1 JF-210ZK	1 JF-210ZK	1	
温湿度控制器		1	1	1	1
综合电力测控仪		1 PMAC625	1 PMAC625	1 PMAC770	
电度表					
微机消谐装置			1 SHK-GKLP		
微机保护装置					
隔磁用干式变压器				1	
额定容量/额定电流	40MW				10.5kV 2~40A
分支母排规格 TMY-	3x3(100x10)				
电缆规格				ZB-YJV-8.7/15 3x150	
高压电缆编号					
二次接线图图号					
备注					采用发电机中性点消弧线圈自动跟踪补偿成套接地柜

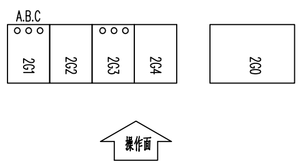

总图 General	工艺 Process	建筑 Building	结构 Structure	采暖通风 Heat Vent&Drain	电气 Power	热力 Thermo	化学 Chem	自控 Instrumentation	设备 Equipment	管道 Pipe

版别 REV.	日期 DATE					
4		审定 APPROVED			注册师 REGISTERED ENGINEER	
3		项师 LEAD ENGINEER			专业负责 SPECIALTY LEADER	
2		审核 VERIFIED			标准化 STANDARD EXAMINED	
1		校核 CHECKED			专业 SPECIALTY	电气
0	2018.09	设计 DESIGNED			比例 SCALE	–
		制图 DRAWN			阶段 PHASE	初设

中国轻工业广州工程有限公司
China GDE Engineering CO.,LTD.
工程设计证书 甲级 A144006887 CERTIFICATE NO. CLASS A A144006887

项目 PROJECT	东莞市海心沙资源综合利用中心 环保热电厂项目
子项 ITEM	高、低压系统一次接线
图名 DRAWING	10kV供电系统图（一）
图号 DWG. NO.	CD-5

（原中国轻工业广州设计工程有限公司）

	浇注绝缘母线 至电抗器		浇注绝缘母线 至发电机		浇注绝缘母线 至主变低侧	
开关柜编号		1FAK4	1FAK3	1FAK2	1FAK1	
开关柜型号		KYN28B-12	KYN28B-12	KYN28B-12	KYN28B-12	
开关柜尺寸		1000x1860x2300	1000x1860x2300	1000x1860x2300	1000x1860x2300	
开关柜名称		#1发电机厂用分支开关柜	10kV ⅠF段母线智能过电压抑制ST柜	#1发电机进线开关柜	#1主变低压侧进线开关柜	
10kV 母线		10kV ⅠFM				
一次接线图		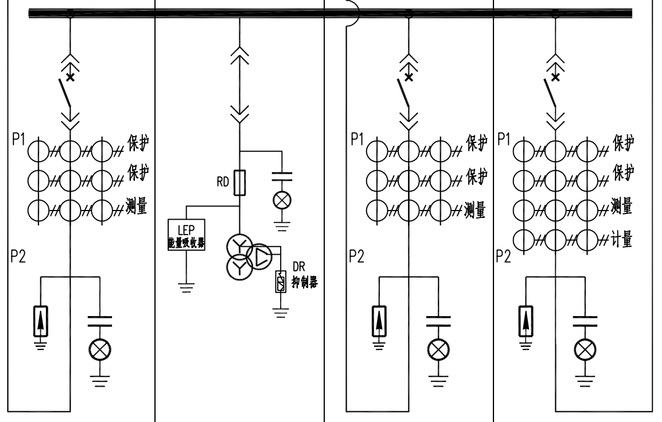				
主要电气元件	真空断路器	1	iVD4-12 DC220V 4000A/40kA	1 SHK-XGB-10 10kV,40kA	1 iVD4G-12kV DC220V 4000A/40kA	1 iVD4-12 DC220V 4000A/40kA
	电流互感器 QIS12-12kV (LZZBJ9-10)	3	AIS-GSS012d(LMZB3-10) 4000/1A 5P20/5P20/0.5 15VA/15VA/15VA		3 AIS-GSS012d(LMZB3-10) 4000/1A 5P20/5P20/0.5 15VA/15VA/15VA	3 AIS-GSS012d(LMZB3-10) 4000/1A 5P20/5P20/0.5/0.2S 15VA/15VA/15VA/10VA
	电压互感器 GE12-12kV (JDZX11-10)			3 $\frac{10}{\sqrt{3}}/\frac{0.1}{\sqrt{3}}/\frac{0.1}{3}$ kV 0.5/3P 60/60VA		
	零序电流互感器					
	高压熔断器			3 XRNP1-10/0.5A		
	接地开关					
	避雷器(过电压保护器)	1	SHK-BOD-Z-10	1	1 SHK-BOD-Z-10	1 SHK-BOD-Z-10
	在线测温装置	1			1	1
	状态模拟显示仪	1	JF-260ZK	1 JF-260ZK	1 JF-260ZK	1 JF-260ZK
	温湿度控制器	1		1	1	1
	综合电力测控仪	1	PMAC770	1 PMAC625	1 PMAC770	1 PMAC770
	电度表					
	微机消谐装置			1 SHK-GKLP		
	微机保护装置	1	电抗器差动保护装置		1 发电机保护装置集中组屏	
	C.T.二次开路过压保护器 JF-CTB	1	JF-CTB		1 JF-CTB	1 JF-CTB
额定容量/额定电流					40MW	63MVA
分支母排规格						
电缆规格						
高压电缆编号						
二次接线图图号						
备注			由专业厂家成套配供		断路器额定短路开断电流直流分量为75%	

	浇注绝缘母线 至电抗器		浇注绝缘母线 至发电机		浇注绝缘母线 至主变低侧	
开关柜编号		2FAK4	2FAK3	2FAK2	2FAK1	
开关柜型号		KYN28B-12	KYN28B-12	KYN28B-12	KYN28B-12	
开关柜尺寸		1000x1860x2300	1000x1860x2300	1000x1860x2300	1000x1860x2300	
开关柜名称		#2发电机厂用分支开关柜	10kV ⅡF段母线智能过电压抑制ST柜	#2发电机进线开关柜	#2主变低压侧进线开关柜	
10kV 母线		10kV ⅡFM				
一次接线图		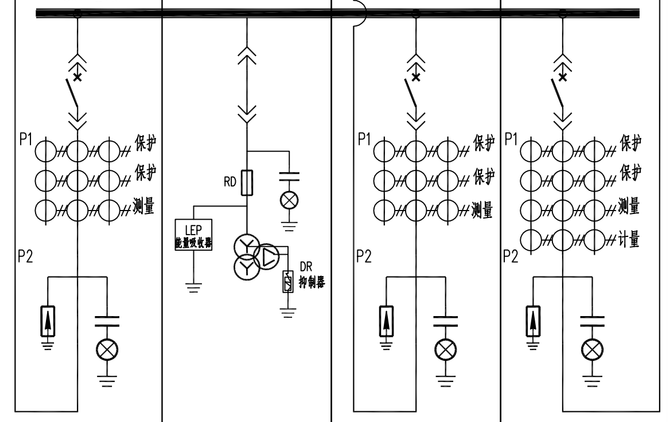				
主要电气元件	真空断路器	1	iVD4-12 DC220V 4000A/40kA	1 SHK-XGB-10 10kV,40kA	1 iVD4G-12kV DC220V 4000A/40kA	1 iVD4-12 DC220V 4000A/40kA
	电流互感器 QIS12-12kV (LZZBJ9-10)	3	AIS-GSS012d(LMZB3-10) 4000/1A 5P20/5P20/0.5 15VA/15VA/15VA		3 AIS-GSS012d(LMZB3-10) 4000/1A 5P20/5P20/0.5 15VA/15VA/15VA	3 AIS-GSS012d(LMZB3-10) 4000/1A 5P20/5P20/0.5/0.2S 15VA/15VA/15VA/10VA
	电压互感器 GE12-12kV (JDZX11-10)			3 $\frac{10}{\sqrt{3}}/\frac{0.1}{\sqrt{3}}/\frac{0.1}{3}$ kV 0.5/3P 60/60VA		
	零序电流互感器					
	高压熔断器			3 XRNP1-10/0.5A		
	接地开关					
	避雷器(过电压保护器)	1	SHK-BOD-Z-10	1	1 SHK-BOD-Z-10	1 SHK-BOD-Z-10
	在线测温装置	1			1	1
	状态模拟显示仪	1	JF-260ZK	1 JF-260ZK	1 JF-260ZK	1 JF-260ZK
	温湿度控制器	1		1	1	1
	综合电力测控仪	1	PMAC770	1 PMAC625	1 PMAC770	1 PMAC770
	电度表					
	微机消谐装置			1 SHK-GKLP		
	微机保护装置	1	电抗器差动保护装置		1 发电机保护装置集中组屏	
	C.T.二次开路过压保护器 JF-CTB	1	JF-CTB		1 JF-CTB	1 JF-CTB
额定容量/额定电流					40MW	63MVA
分支母排规格						
电缆规格						
高压电缆编号						
二次接线图图号						
备注			由专业厂家成套配供		断路器额定短路开断电流直流分量为75%	

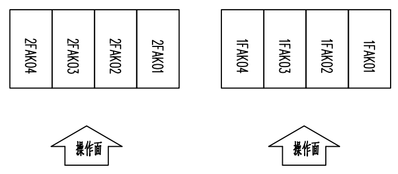

4		审定 APPROVED			注册师 REGISTERED ENGINEER	
3		项师 LEAD ENGINEER			专业负责 SPECIALTY LEADER	
2		审核 VERIFIED			标准化 STANDARD EXAMINED	
1		校核 CHECKED			专业 SPECIALITY	电气
0	2018.09	设计 DESIGNED			比例 SCALE	-
版别 REV.	日期 DATE	制图 DRAWN			阶段 PHASE	初设

中国轻工业广州工程有限公司
China GDE Engineering CO.,LTD.
工程设计证书 甲级 A14400687 CERTIFICATE NO. CLASS A A14400687

项目 PROJECT	东莞市海心沙资源综合利用中心 环保热电厂项目
子项 ITEM	高、低压系统一次接线
图名 DRAWING	10kV供电系统图(二)
图号 DWG. NO.	CD-6

(原中国轻工业广州设计工程有限公司)

浇注绝缘母线

至电抗器

浇注绝缘母线

至园区C区开关站#1线

开关柜编号	1AK01	1AK02	1AK03	1AK04	1AK05	1AK06	1AK07	1AK08	1AK09	1AK10	1AK11	1AK12	1AK13	1AK14	1AK15	1FAK	1GAK
开关柜型号	KYN28B-12	KYN28B-12	KYN28B-12	KYN28B-12	KYN28B-12	KYN28B-12	KYN28B-12	KYN28B-12	KYN28B-12	KYN28B-12	KYN28B-12	KYN28B-12	KYN28B-12	KYN28B-12	KYN28B-12	KYN28B-12	KYN28B-12
开关柜尺寸	1000x1650x2300	1000x1650x2300	800x1500x2300	800x1500x2300	800x1500x2300	800x1500x2300	800x1500x2300	800x1500x2300	800x1500x2300	800x1500x2300	800x1500x2300	800x1500x2300	800x1500x2300	800x1500x2300	800x1500x2300	1000x1500x2300	1000x1500x2300
开关柜名称	10kV Ⅰ母厂用进线开关柜	10kV 园区#1线开关柜	#1低压厂用工作变开关柜	1#厂用公用变压器开关柜	污水处理站1#线开关柜	综合水泵房#1变压器开关柜	备用开关柜	10kV Ⅰ母智能过电压控制PT柜	#1引风机开关柜	#1一次风机开关柜	#1给水泵开关柜	#1循环水泵开关柜	#1湿法循环泵(大)开关柜	#1空压机开关柜	备用开关柜	10kV Ⅰ段母联开关柜	10kV Ⅰ段母联隔离柜
10kV 母线 TMY-3x3(100x10)	10kV Ⅰ段母线														10kV Ⅰ段母线		10kV 0段母线
一次接线图	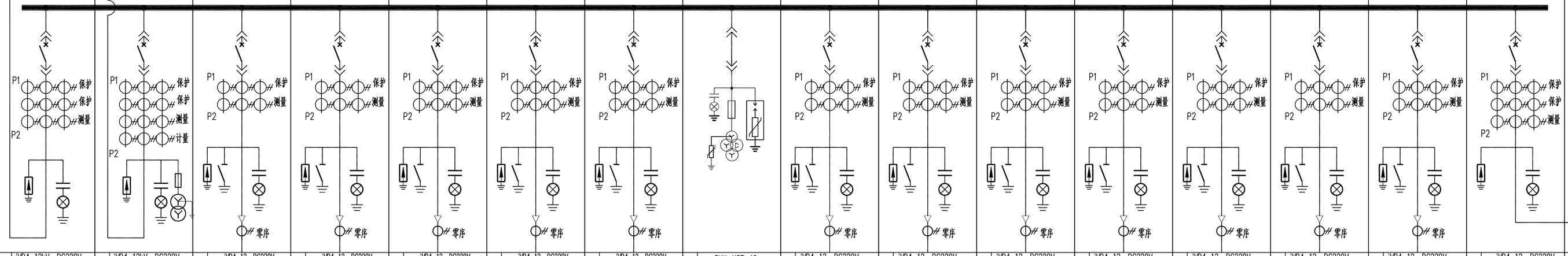																
主要电气元件																	
真空断路器	1 iVD4-12kV DC220V 4000A/40kA	1 iVD4-12kV DC220V 4000A/40kA	1 iVD4-12 DC220V 1250A/31.5kA	1 iVD4-12 DC220V 1250A/31.5kA	1 iVD4-12 DC220V 1250A/31.5kA	1 iVD4-12 DC220V 1250A/31.5kA	1 iVD4-12 DC220V 1250A/31.5kA	1 SHK-XGB-10 1250A/31.5kA	1 iVD4-12 DC220V 1250A/31.5kA	1 iVD4-12 DC220V 1250A/31.5kA	1 iVD4-12 DC220V 1250A/31.5kA	1 iVD4-12 DC220V 1250A/31.5kA	1 iVD4-12 DC220V 1250A/31.5kA	1 iVD4-12 DC220V 1250A/31.5kA	1 iVD4-12 DC220V 1250A/31.5kA	1 iVD4-12 DC220V 4000A/31.5kA	1 隔离手车 4000A/31.5kA
电流互感器 GIS12-12kV (LZZBJ9-10)	3 AIS-GSS012d(LMZB3-10) 4000/1A 5P20/5P20/0.5 15VA/15VA/15VA	3 AIS-GSS012d(LMZB3-10) 4000/1A 5P20/5P20/0.5/0.2S 15VA/15VA/15VA/10VA	3 200/1A 5P20/0.5 10VA/10VA	3 200/1A 5P20/0.5 10VA/10VA	3 200/1A 5P20/0.5 10VA/10VA	3 200/1A 5P20/0.5 10VA/10VA	3 200/1A 5P20/0.5 10VA/10VA		3 150/1A 5P20/0.5 10VA/10VA	3 150/1A 5P20/0.5 10VA/10VA	3 150/1A 5P20/0.5 10VA/10VA	3 150/1A 5P20/0.5 10VA/10VA	3 150/1A 5P20/0.5 10VA/10VA	3 150/1A 5P20/0.5 10VA/10VA	3 150/1A 5P20/0.5 10VA/10VA	3 LMZB3-10G 4000/1A 5P20/5P20/0.5 10VA/10VA	
电压互感器 GE12-12kV (JDZX11-10)		3 GZ-12kV(JDZ-10) 0.2 30VA $\frac{10}{\sqrt{3}}/\frac{0.1}{\sqrt{3}}$ kV						3 $\frac{10}{\sqrt{3}}/\frac{0.1}{\sqrt{3}}/\frac{0.1}{\sqrt{3}}/\frac{0.1}{3}$ kV 0.2/0.5/6P 30/60/60VA									
零序电流互感器			1 RK-120 50/1A 10P 2.5VA	1 RK-120 50/1A 10P 2.5VA	1 RK-120 50/1A 10P 2.5VA	1 RK-120 50/1A 10P 2.5VA	1 RK-120 50/1A 10P 2.5VA		1 RK-120 50/1A 10P 2.5VA	1 RK-120 50/1A 10P 2.5VA	1 RK-120 50/1A 10P 2.5VA	1 RK-120 50/1A 10P 2.5VA	1 RK-120 50/1A 10P 2.5VA	1 RK-120 50/1A 10P 2.5VA	1 RK-120 50/1A 10P 2.5VA		
高压熔断器								3									
接地开关			1 JN15-12/31.5kA	1 JN15-12/31.5kA	1 JN15-12/31.5kA	1 JN15-12/31.5kA	1 JN15-12/31.5kA		1 JN15-12/31.5kA	1 JN15-12/31.5kA	1 JN15-12/31.5kA	1 JN15-12/31.5kA	1 JN15-12/31.5kA	1 JN15-12/31.5kA	1 JN15-12/31.5kA		
避雷器(过电压保护器)	1 SHK-B0D-Z-10	1 SHK-B0D-Z-10	1 SHK-B0D-Z-10	1 SHK-B0D-Z-10	1 SHK-B0D-Z-10	1 SHK-B0D-Z-10	1 SHK-B0D-Z-10	1	1 SHK-B0D-D-10	1 SHK-B0D-D-10	1 SHK-B0D-D-10	1 SHK-B0D-D-10	1 SHK-B0D-D-10	1 SHK-B0D-D-10	1 SHK-B0D-D-10	1 SHK-B0D-Z-10	
在线测温装置	1	1	1	1	1	1	1		1	1	1	1	1	1	1	1	
状态模拟显示仪	1 JF-260ZK	1 JF-260ZK	1 JF-260ZK	1 JF-260ZK	1 JF-260ZK	1 JF-260ZK	1 JF-260ZK	1	1 JF-260ZK	1 JF-260ZK	1 JF-260ZK	1 JF-260ZK	1 JF-260ZK	1 JF-260ZK	1 JF-260ZK	1 JF-260ZK	1 JF-210ZK
温湿度控制器	1	1	1	1	1	1	1	1	1	1	1	1	1	1	1	1	1
综合电力测控仪	1 PMAC770	1 PMAC770	1 PMAC770	1 PMAC770	1 PMAC770	1 PMAC770	1 PMAC770	1	1 PMAC770	1 PMAC770	1 PMAC770	1 PMAC770	1 PMAC770	1 PMAC770	1 PMAC770	1 PMAC770	
电度表																	
微机消谐装置								1 SHK-GKLP									
微机保护装置	1 线路保护装置	1 线路保护装置	1 厂用变压器差动保护装置	1 厂用变压器差动保护装置	1 线路保护装置	1 厂用变压器保护装置	1 厂用变压器保护装置		1 电动机保护测控装置	1 电动机保护测控装置	1 电动机保护测控装置	1 电动机保护测控装置	1 电动机保护测控装置	1 电动机保护测控装置	1 线路保护装置	1 母联分段保护测控装置	
C.T.二次开路过压保护器 JF-CTB	1	1	1	1	1	1	1		1	1	1	1	1	1	1	1	
额定容量/额定电流			2000kVA	2000kVA					2240kW	450kW	900kW	900kW	630kW	285kW			
分支母排规格																	
电缆规格			ZB-YJV-8.7/15 3x95	ZB-YJV-8.7/15 3x95	ZB-YJV-8.7/15 3x95	ZB-YJV-8.7/15 3x95			ZB-YJV-8.7/15 3x95	ZB-YJV-8.7/15 3x95	ZB-YJV-8.7/15 3x95	ZB-YJV-8.7/15 3x95	ZB-YJV-8.7/15 3x95	ZB-YJV-8.7/15 3x95	ZB-YJV-8.7/15 3x95		
高压电缆编号																	
二次接线图图号																	
备注								由专业厂家成套配供 含小电流选线装置1台									

4		审定 APPROVED			注册师 REGISTERED ENGINEER	
3		项师 LEAD ENGINEER			专业负责 SPECIALTY LEADER	
2		审核 VERIFIED			标准化 STANDARD EXAMINED	
1		校核 CHECKED			专业 SPECIALITY	
0		设计 DESIGNED			比例 SCALE	-
版别 REV.	日期 DATE	制图 DRAWN			阶段 PHASE	

中国轻工业广州工程有限公司
China GDE Engineering CO.,LTD.
工程设计证书 甲级 A144006887 CERTIFICATE NO. CLASS A A144006887

项目 PROJECT	东莞市海心沙资源综合利用中心 环保热电厂项目
子项 ITEM	高、低压系统一次接线
图名 DRAWING	10kV供电系统图(三)
图号 DWG. NO.	CD-7

(原中国轻工业广州设计工程有限公司)

开关柜编号	2GAK	2FAK	2AK15	2AK14	2AK13	2AK12	2AK11	2AK10	2AK09	2AK08	2AK07	2AK06	2AK05	2AK04	2AK03	浇注绝缘母线 至园区c区开关站#2线 2AK02	浇注绝缘母线 至电抗器 2AK01
开关柜型号	KYN28B-12	KYN28B-12	KYN28B-12	KYN28B-12	KYN28B-12	KYN28B-12	KYN28B-12	KYN28B-12	KYN28B-12	KYN28B-12	KYN28B-12	KYN28B-12	KYN28B-12	KYN28B-12	KYN28B-12	KYN28B-12	KYN28B-12
开关柜尺寸	1000x1500x2300	1000x1500x2300	800x1500x2300	800x1500x2300	800x1500x2300	800x1500x2300	800x1500x2300	800x1500x2300	800x1500x2300	800x1500x2300	800x1500x2300	800x1500x2300	800x1500x2300	800x1500x2300	800x1500x2300	1000x1650x2300	1000x1650x2300
开关柜名称	10kV Ⅱ段母联隔离柜	10kV Ⅱ段母联开关柜	备用开关柜	#2空压机开关柜	#2混法循环泵(大)开关柜	#2循环水泵开关柜	#2给水泵开关柜	#2一次风机开关柜	#2引风机开关柜	10kV Ⅱ号智能过电压抑制PT柜	备用开关柜	综合水泵房#2变压器开关柜	污水处理站2#线开关柜开关柜	2#厂用公用变压器开关柜	#2低压厂用工作变开关柜	园区#2线开关柜	10kV Ⅱ号厂用进线开关柜
10kV 母线 TMY-3x3(100x10) 4000A	10kV O段母线		10kV Ⅱ段母线														10kV Ⅱ段母线
一次接线图	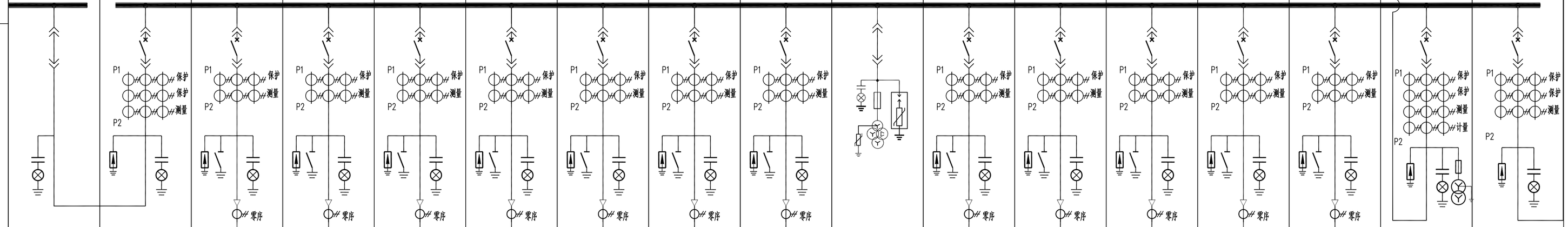																
主要电气元件 真空断路器	1 隔离手车 4000A/31.5kA	1 iVD4-12 DC220V 4000A/31.5kA	1 iVD4-12 DC220V 1250A/31.5kA	1 iVD4-12 DC220V 1250A/31.5kA	1 iVD4-12 DC220V 1250A/31.5kA	1 iVD4-12 DC220V 1250A/31.5kA	1 iVD4-12 DC220V 1250A/31.5kA	1 iVD4-12 DC220V 1250A/31.5kA	1 iVD4-12 DC220V 1250A/31.5kA	1 SHK-XGB-10 1250A/31.5kA	1 iVD4-12 DC220V 1250A/31.5kA	1 iVD4-12 DC220V 1250A/31.5kA	1 iVD4-12 DC220V 1250A/31.5kA	1 iVD4-12 DC220V 1250A/31.5kA	1 iVD4-12 DC220V 1250A/31.5kA	1 iVD4-12kV DC220V 4000A/40kA	1 iVD4-12kV DC220V 4000A/40kA
电流互感器 GS12-12kV (LZZBJ9-10)		3 LMZB3-10G 4000/1A 5P20/5P20/0.5 10VA/10VA/10VA	3 150/1A 5P20/0.5 10VA/10VA	3 150/1A 5P20/0.5 10VA/10VA	3 150/1A 5P20/0.5 10VA/10VA	3 150/1A 5P20/0.5 10VA/10VA	3 150/1A 5P20/0.5 10VA/10VA	3 150/1A 5P20/0.5 10VA/10VA	3 150/1A 5P20/0.5 10VA/10VA		3 200/1A 5P20/0.5 10VA/10VA	3 200/1A 5P20/0.5 10VA/10VA	3 200/1A 5P20/0.5 10VA/10VA	3 200/1A 5P20/0.5 10VA/10VA	3 200/1A 5P20/0.5 10VA/10VA	3 AIS-CSS012d(LMZB3-10) 4000/1A 5P20/5P20/0.5/0.2S 15VA/15VA/15VA/10VA	3 AIS-CSS012d(LMZB3-10) 4000/1A 5P20/5P20/0.5 15VA/15VA/15VA
电压互感器 GE12-12kV (JDZX11-10)										3 $\frac{10}{\sqrt{3}}/\frac{0.1}{\sqrt{3}}/\frac{0.1}{\sqrt{3}}/\frac{0.1}{3}$ kV 0.2/0.5/6P 30/60/60VA						3 GZ-12kV(JDZ-10) 0.2 30VA $\frac{10}{\sqrt{3}}/\frac{0.1}{\sqrt{3}}$ kV	
零序电流互感器			1 RK-120 50/1A 10P 2.5VA	1 RK-120 50/1A 10P 2.5VA	1 RK-120 50/1A 10P 2.5VA	1 RK-120 50/1A 10P 2.5VA	1 RK-120 50/1A 10P 2.5VA	1 RK-120 50/1A 10P 2.5VA	1 RK-120 50/1A 10P 2.5VA		1 RK-120 50/1A 10P 2.5VA	1 RK-120 50/1A 10P 2.5VA	1 RK-120 50/1A 10P 2.5VA	1 RK-120 50/1A 10P 2.5VA	1 RK-120 50/1A 10P 2.5VA		
高压熔断器										3							
接地开关			1 JN15-12/31.5kA	1 JN15-12/31.5kA	1 JN15-12/31.5kA	1 JN15-12/31.5kA	1 JN15-12/31.5kA	1 JN15-12/31.5kA	1 JN15-12/31.5kA		1 JN15-12/31.5kA	1 JN15-12/31.5kA	1 JN15-12/31.5kA	1 JN15-12/31.5kA	1 JN15-12/31.5kA		
避雷器(过电压保护器)		1 SHK-B00-Z-10	1 SHK-B00-D-10	1 SHK-B00-D-10	1 SHK-B00-D-10	1 SHK-B00-D-10	1 SHK-B00-D-10	1 SHK-B00-D-10	1 SHK-B00-D-10	1	1 SHK-B00-Z-10	1 SHK-B00-Z-10	1 SHK-B00-Z-10	1 SHK-B00-Z-10	1 SHK-B00-Z-10	1 SHK-B00-Z-10	1 SHK-B00-Z-10
在线测温装置		1	1	1	1	1	1	1	1		1	1	1	1	1	1	1
状态模拟显示仪	1 JF-210ZK	1 JF-210ZK	1 JF-260ZK	1 JF-260ZK	1 JF-260ZK	1 JF-260ZK	1 JF-260ZK	1 JF-260ZK	1 JF-260ZK	1	1 JF-260ZK	1 JF-260ZK	1 JF-260ZK	1 JF-260ZK	1 JF-260ZK	1 JF-260ZK	1 JF-260ZK
温湿度控制器	1	1	1	1	1	1	1	1	1	1	1	1	1	1	1	1	1
综合电力测控仪		1 PMAC770	1 PMAC770	1 PMAC770	1 PMAC770	1 PMAC770	1 PMAC770	1 PMAC770	1 PMAC770	1	1 PMAC770	1 PMAC770	1 PMAC770	1 PMAC770	1 PMAC770	1 PMAC770	1 PMAC770
电度表																	
微机消谐装置										1 SHK-GKLP							
微机保护装置		1 母联分段保护测控装置	1 电动机保护测控装置	1 电动机保护测控装置	1 电动机保护测控装置	1 电动机保护测控装置	1 电动机保护测控装置	1 电动机保护测控装置	1 电动机保护测控装置		1 线路保护装置	1 厂用变压器保护装置	1 线路保护装置	1 厂用变压器差动保护装置	1 厂用变压器差动保护装置	1 线路保护装置	1 线路保护装置
C.T.二次开路过压保护器 JF-CTB		1	1	1	1	1	1	1	1		1	1	1	1	1	1 JF-CTB	1
额定容量/额定电流				285kW	630kW	900kW	900kW	450kW	2240kW					2000kVA	2000kVA		
分支母排规格																	
电缆规格				ZB-YJV-8.7/15 3x95	ZB-YJV-8.7/15 3x95	ZB-YJV-8.7/15 3x95	ZB-YJV-8.7/15 3x95	ZB-YJV-8.7/15 3x95	ZB-YJV-8.7/15 3x95			ZB-YJV-8.7/15 3x95	ZB-YJV-8.7/15 3x95	ZB-YJV-8.7/15 3x95	ZB-YJV-8.7/15 3x95		
高压电缆编号																	
二次接线图图号																	
备注										由专业厂家成套配供 含小电流选线装置1台							

4		审定 APPROVED			注册师 REGISTERED ENGINEER	
3		项师 LEAD ENGINEER			专业负责 SPECIALTY LEADER	
2		审核 VERIFIED			标准化 STANDARD EXAMINED	
1		校核 CHECKED			专业 SPECIALITY	电气
0	2018.09	设计 DESIGNED			比例 SCALE	-
版别 REV.	日期 DATE	制图 DRAWN			阶段 PHASE	初设

中国轻工业广州工程有限公司
China GDE Engineering CO.,LTD.
工程设计证书 甲级 A144006887 CERTIFICATE NO. CLASS A A144006887

项目 PROJECT	东莞市海心沙资源综合利用中心 环保热电厂项目
子项 ITEM	高、低压系统一次接线
图名 DRAWING	10kV供电系统图(四)
图号 DWG. NO.	CD-8

(原中国轻工业广州设计工程有限公司)

浇注绝缘母线

开关柜编号	0AK12	0AK11	0AK10	0AK09	0AK08	0AK07
开关柜型号	KYN28B-12	KYN28B-12	KYN28B-12	KYN28B-12	KYN28B-12	KYN28B-12
开关柜尺寸	800x1500x2300	800x1500x2300	800x1500x2300	800x1500x2300	800x1500x2300	800x1500x2300
开关柜名称	备用开关柜	#3低压厂用工作变开关柜	0#备用变压器开关柜	10kV 0号智能过电压抑制PT柜	#3引风机开关柜	#3一次风机开关柜
10kV 母线 TMY-3x3(100x10)			10kV 0段母线			
一次接线图	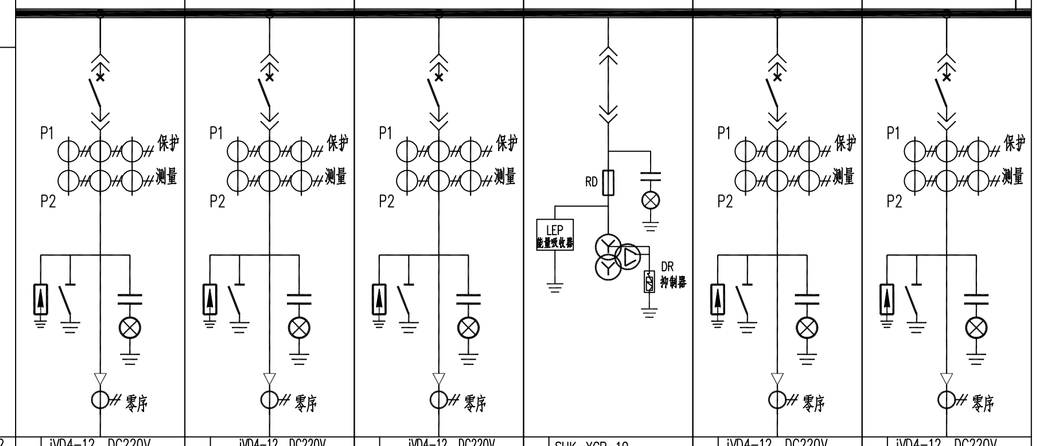					
主要电气元件 真空断路器 iVD4-12	1 iVD4-12 DC220V 1250A/31.5kA	1 iVD4-12 DC220V 1250A/31.5kA	1 iVD4-12 DC220V 1250A/31.5kA	1 SHK-XGB-10 10kV,31.5kA	1 iVD4-12 DC220V 1250A/31.5kA	1 iVD4-12 DC220V 1250A/31.5kA
电流互感器 GIS12-12kV (LZZBJ9-10)	3 150/1A 5P20/0.5 10VA/10VA	3 200/1A 5P20/0.5 10VA/10VA	3 200/1A 5P20/0.5 10VA/10VA		3 150/1A 5P20/0.5 10VA/10VA	3 150/1A 5P20/0.5 10VA/10VA
电压互感器 GE12-12kV (JDZX11-10)				3 $\frac{10}{\sqrt{3}}/\frac{0.1}{\sqrt{3}}/\frac{0.1}{3}$ kV 0.5/3P 60/60VA		
零序电流互感器	1 RK-120 50/1A 10P 2.5VA	1 RK-120 50/1A 10P 2.5VA	1 RK-120 50/1A 10P 2.5VA		1 RK-120 50/1A 10P 2.5VA	1 RK-120 50/1A 10P 2.5VA
高压熔断器				3 XRNP1-10/0.5A		
接地开关	1 JN15-12/31.5kA	1 JN15-12/31.5kA	1 JN15-12/31.5kA		1 JN15-12/31.5kA	1 JN15-12/31.5kA
避雷器(过电压保护器)	1 SHK-BOD-Z-10	1 SHK-BOD-Z-10	1 SHK-BOD-Z-10	1	1 SHK-BOD-D-10	1 SHK-BOD-D-10
在线测温装置	1	1	1		1	1
状态模拟显示仪	1 JF-260ZK	1 JF-260ZK	1 JF-260ZK	1 JF-260ZK	1 JF-260ZK	1 JF-260ZK
温湿度控制器	1	1	1	1	1	1
综合电力测控仪	1 PMAC770	1 PMAC770	1 PMAC770	1 PMAC625	1 PMAC770	1 PMAC770
电度表						
微机消谐装置				1 SHK-GKLP		
微机保护装置	1 线路保护测控装置	1 厂用变压器差动保护装置	1 厂用变压器差动保护装置		1 电动机保护测控装置	1 电动机保护测控装置
C.T.二次开路过压保护器 JF-CTB	1	1	1		1	1
额定容量/额定电流		2000kVA	2000kVA		2240kW	450kW
分支母排规格						
电缆规格	ZB-YJV-8.7/15 3x95	ZB-YJV-8.7/15 3x95	ZB-YJV-8.7/15 3x95		ZB-YJV-8.7/15 3x95	ZB-YJV-8.7/15 3x95
高压电缆编号						
二次接线图图号						
备注				由专业厂家成套配供		

开关柜编号	0AK06	0AK05	0AK04	0AK03	0AK02	0AK01
开关柜型号	KYN28B-12	KYN28B-12	KYN28B-12	KYN28B-12	KYN28B-12	KYN28B-12
开关柜尺寸	800x1500x2300	800x1500x2300	800x1500x2300	800x1500x2300	800x1500x2300	800*1500*2300
开关柜名称	#4给水泵开关柜	#3给水泵开关柜	#3循环水泵开关柜	备用开关柜	#3空压机组开关柜	保安电源进线开关柜
10kV 母线 TMY-3x3(100x10)			10kV 0段母线			
一次接线图	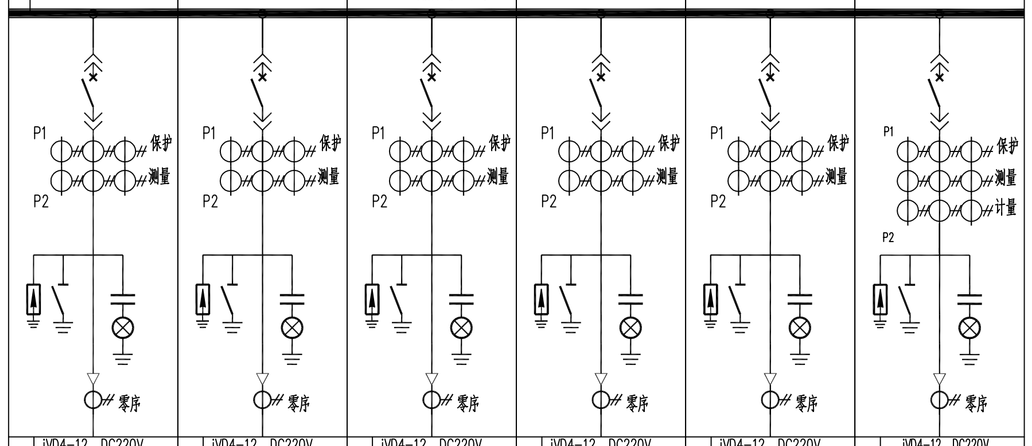					
主要电气元件 真空断路器 iVD4-12	1 iVD4-12 DC220V 1250A/31.5kA	1 iVD4-12 DC220V 1250A/31.5kA	1 iVD4-12 DC220V 1250A/31.5kA	1 iVD4-12 DC220V 1250A/31.5kA	1 iVD4-12 DC220V 1250A/31.5kA	1 iVD4-12 DC220V 1250A/31.5kA
电流互感器 GIS12-12kV (LZZBJ9-10)	3 150/1A 5P20/0.5 10VA/10VA	3 150/1A 5P20/0.5 10VA/10VA	3 150/1A 5P20/0.5 10VA/10VA	3 150/1A 5P20/0.5 10VA/10VA	3 150/1A 5P20/0.5 10VA/10VA	3 300/1A 5P20/5P20/0.5 10VA/10VA/10VA
电压互感器 GE12-12kV (JDZX11-10)						
零序电流互感器	1 RK-120 50/1A 10P 2.5VA	1 RK-120 50/1A 10P 2.5VA	1 RK-120 50/1A 10P 2.5VA	1 RK-120 50/1A 10P 2.5VA	1 RK-120 50/1A 10P 2.5VA	1 RK-120 50/1A 10P 2.5VA
高压熔断器						
接地开关	1 JN15-12/31.5kA	1 JN15-12/31.5kA	1 JN15-12/31.5kA	1 JN15-12/31.5kA	1 JN15-12/31.5kA	1 JN15-12/31.5kA
避雷器(过电压保护器)	1 SHK-BOD-D-10	1 SHK-BOD-D-10	1 SHK-BOD-D-10	1 SHK-BOD-D-10	1 SHK-BOD-D-10	1 SHK-BOD-D-10
在线测温装置	1	1	1	1	1	1
状态模拟显示仪	1 JF-260ZK	1 JF-260ZK	1 JF-260ZK	1 JF-260ZK	1 JF-260ZK	1 JF-260ZK
温湿度控制器	1	1	1	1	1	1
综合电力测控仪	1 PMAC770	1 PMAC770	1 PMAC770	1 PMAC770	1 PMAC770	1 PMAC770
电度表						
微机消谐装置						
微机保护装置	1 电动机保护测控装置	1 电动机保护测控装置	1 电动机保护测控装置	1 电动机保护测控装置	1 电动机保护测控装置	1 线路保护装置
C.T.二次开路过压保护器 JF-CTB	1	1	1	1	1	1
额定容量/额定电流	500kW	500kW	900kW		285kW	
分支母排规格						
电缆规格	ZB-YJV-8.7/15 3x95	ZB-YJV-8.7/15 3x95	ZB-YJV-8.7/15 3x95	ZB-YJV-8.7/15 3x95	ZB-YJV-8.7/15 3x95	
高压电缆编号						
二次接线图图号						
备注						

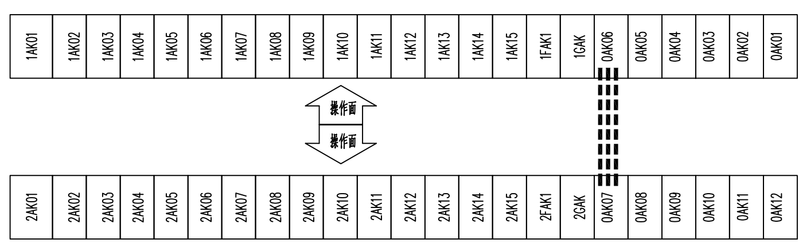

版别 REV.	日期 DATE	制图 DRAWN			阶段 PHASE	初设
0	2018.09	设计 DESIGNED			比例 SCALE	-
1		校核 CHECKED			专业 SPECIALITY	电气
2		审核 VERIFIED			标准化 STANDARD EXAMINED	
3		项师 LEAD ENGINEER			专业负责 SPECIALTY LEADER	
4		审定 APPROVED			注册师 REGISTERED ENGINEER	

中国轻工业广州工程有限公司
China GDE Engineering CO.,LTD.
工程设计证书 甲级 A144006887 CERTIFICATE NO. CLASS A A144006887

项目 PROJECT	东莞市海心沙资源综合利用中心 环保热电厂项目
子项 ITEM	高、低压系统一次接线
图名 DRAWING	10kV供电系统图(五)
图号 DWG. NO.	CD-9

(原中国轻工业广州设计工程有限公司)

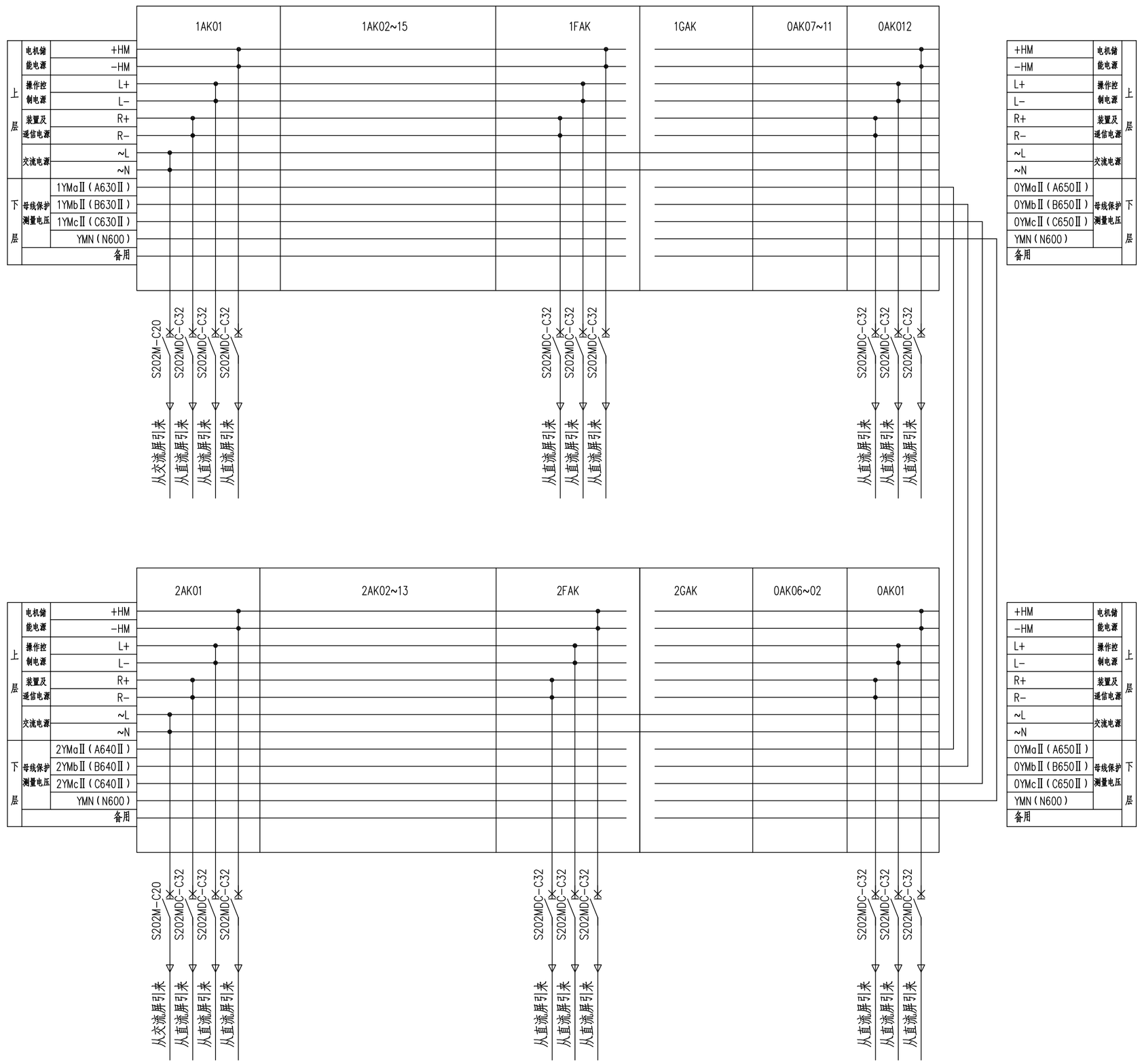

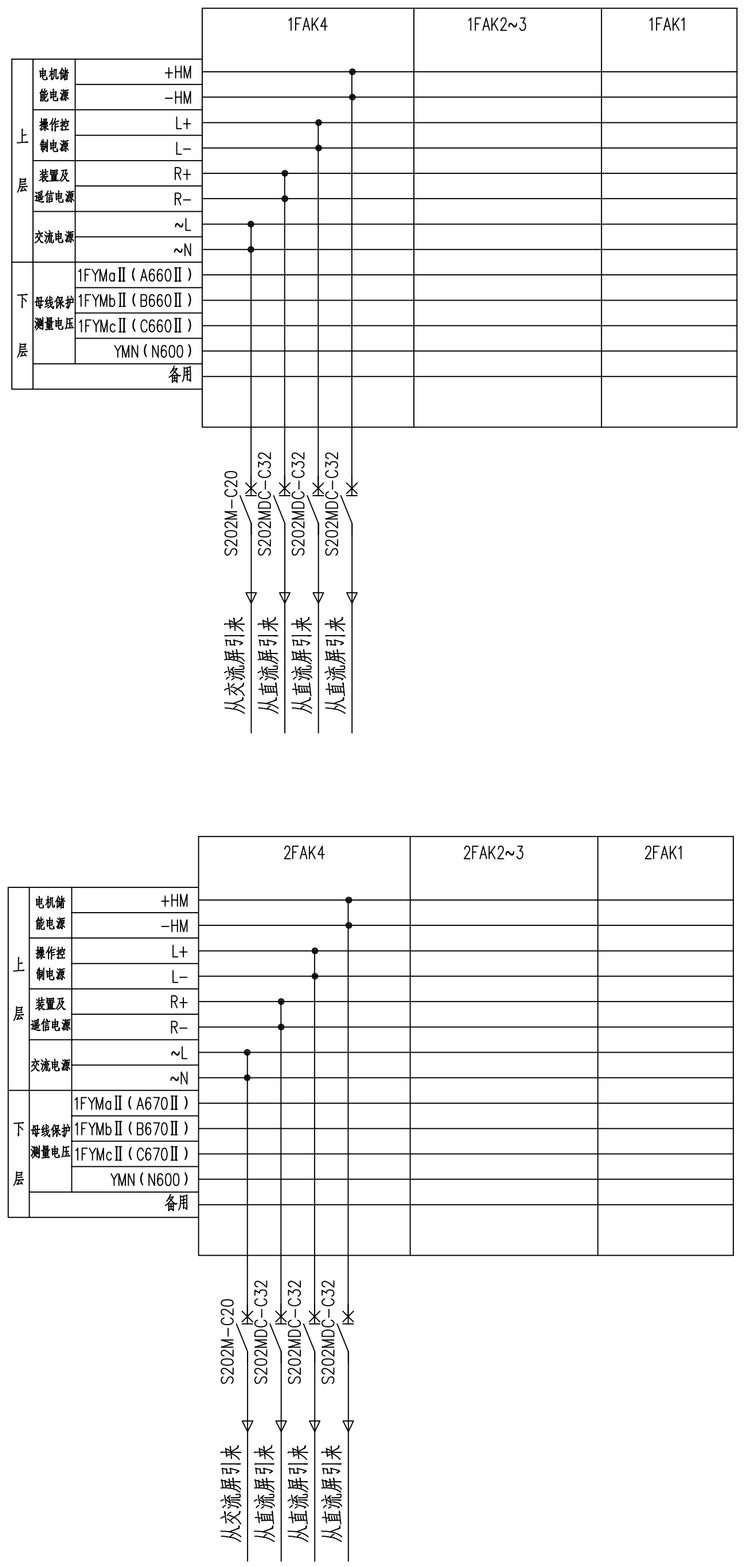

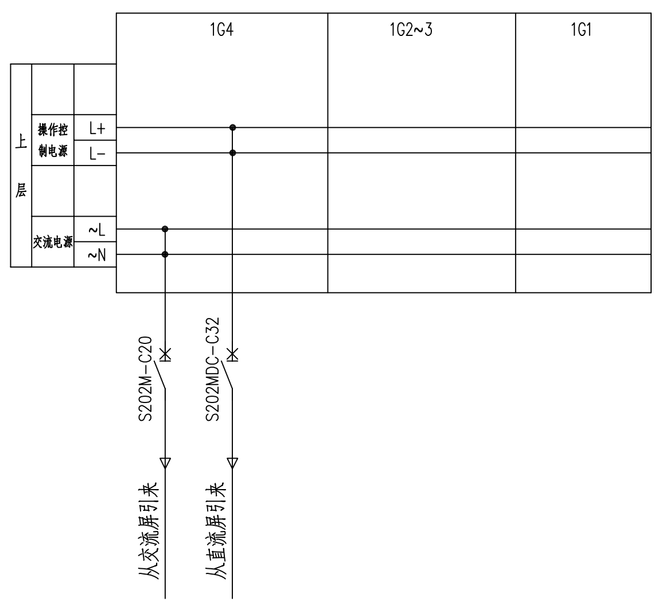

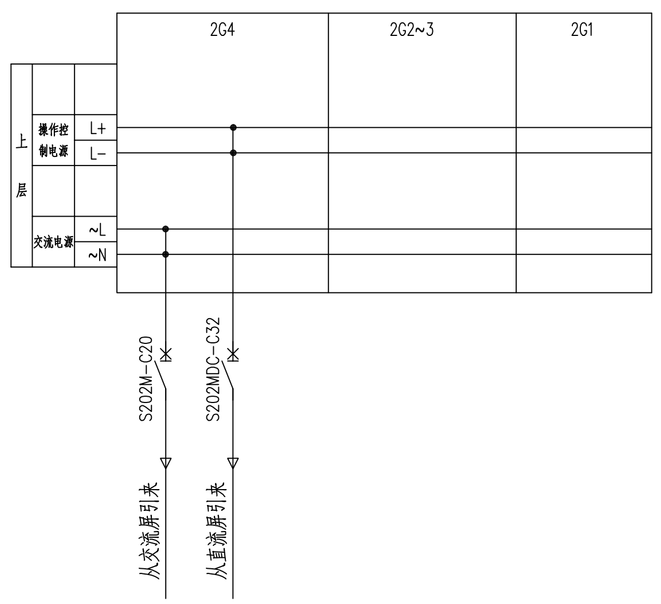

说明：

1、小母线选用ø6黄铜棒。

2、电源开关布置在开关柜内，由开关柜成套供货。

4		审定 APPROVED			注册师 REGISTERED ENGINEER	
3		项师 LEAD ENGINEER			专业负责 SPECIALTY LEADER	
2		审核 VERIFIED			标准化 STANDARD EXAMINED	
1		校核 CHECKED			专业 SPECIALITY	电气
0		设计 DESIGNED			比例 SCALE	-
版别 REV.	日期 DATE	制图 DRAWN			阶段 PHASE	施工

中国轻工业广州工程有限公司
China GDE Engineering CO.,LTD.
工程设计证书 甲级 A144006887 CERTIFICATE NO. CLASS A A144006887

项目 PROJECT	苏州市生活垃圾焚烧发电厂提标改造项目（第一阶段）
子项 ITEM	高、低压系统一次接线
图名 DRAWING	10kV开关柜顶小母线布置图
图号 DWG. NO.	R393-SD-6A-8

（原中国轻工业广州设计工程有限公司）